特性说明					版本	描述	日期	工程师
类型	关键特性（CC）	显著特性（SC）	重要特性（MC）	检验尺寸	A0	新版发行	2023/07/05	郁志强
符号	▼	◇	○	*				
数量				4				

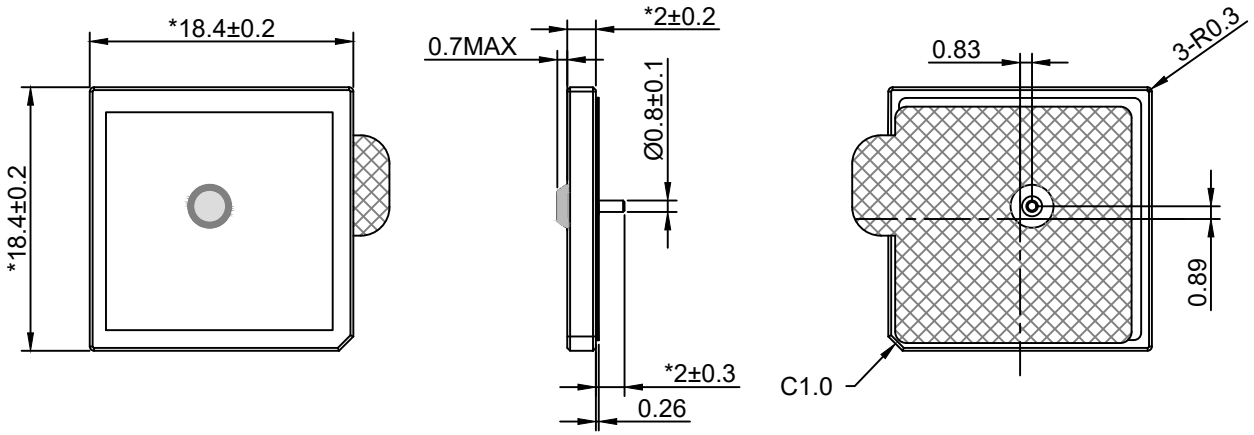

技术要求:

1、金属化镀层：银；
2、陶瓷坯体：介电常数：42.5±1.0；
3、引线脚：黄铜，镀锡；
4、双面胶：NITTO 5000NS；
5、锡膏：Sn96.5Ag3.0Cu0.5；
6、中心频率：1575±3MHz；
7、极化方式：右旋圆极化；
8、增益：1.0dBi TYP；
9、阻抗：50Ω；
10、温度系数0±10ppm/℃；
11、未注公差按±0.1mm
12、满足RoHS2.0要求。

序号	零件名称	数量	材料/规格	质量	品牌	备注

嘉兴佳利电子有限公司					
设计	郁志强	日期	2023/07/05	图号	
审核	高生	日期	2023/07/05	比例	2:1
批准	闫文力	日期	2023/07/05	质量	
投影标记		名称	陶瓷天线 DAA1575R18C12_YRS501		
尺寸单位	mm	料号			
幅面	A4	会签			
第 1 张	共 1 张				